SH75X-3B Гидравлический экскаватор

SUMITOMO

SUMITOMO (S.H.I.)
CONSTRUCTION MACHINERY
MANUFACTURING CO., LTD.

ООО «Тойота Тсусё Техника»
Транспортный проезд, владение 5, г. Химки, Московская область, РФ, 141401
тел.: (495) 721-33-81, 223-77-26
e-mail: excavator@scm-ttt.ru
www.scm-ttt.ru

SUMITOMO

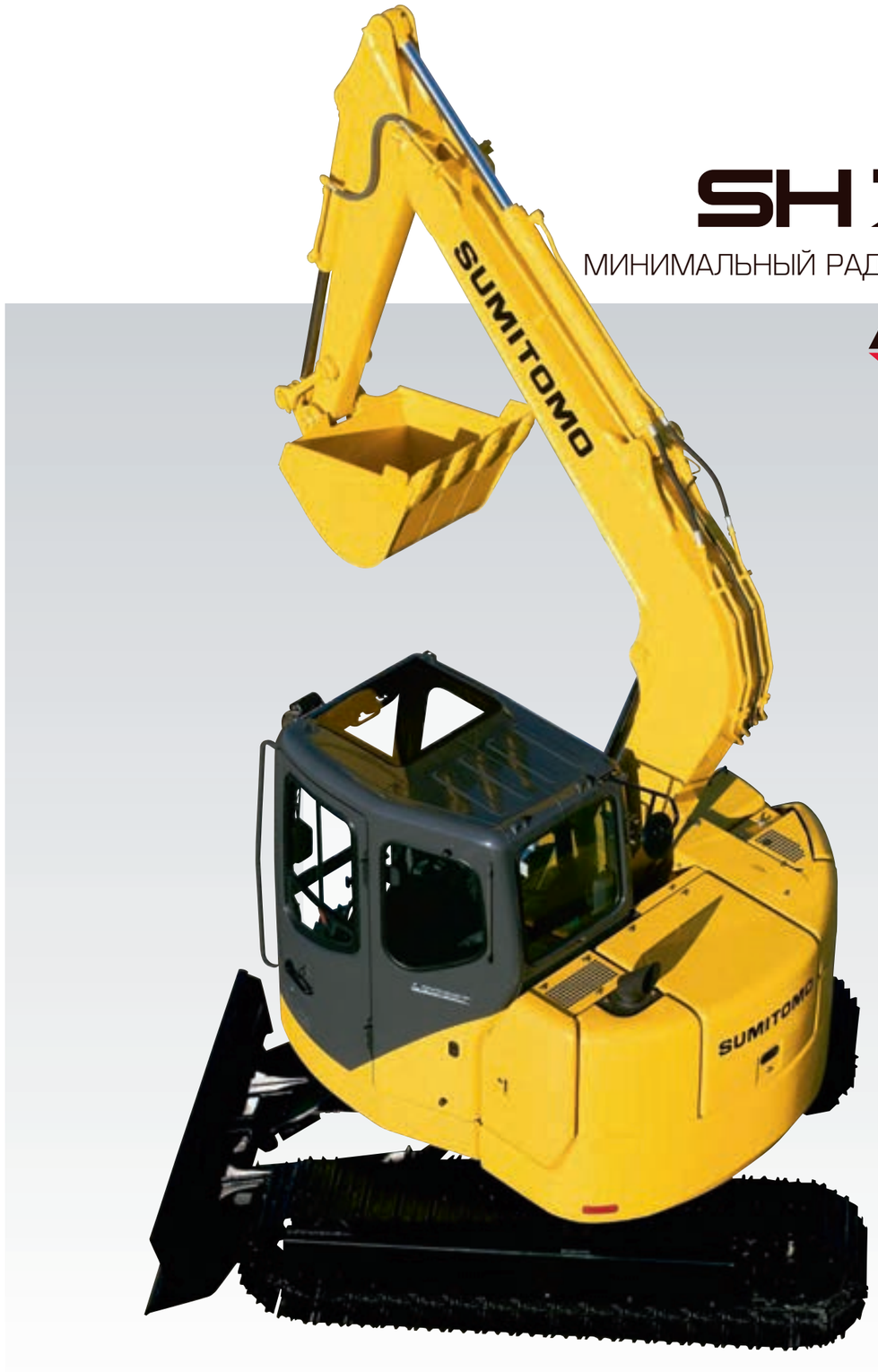

SH 75X

МИНИМАЛЬНЫЙ РАДИУС РАЗВОРОТА

LEGEST

СДЕЛАНО В ЯПОНИИ

Японский дизайн и инжиниринг в области промышленной техники являются самыми качественными. Не являются исключением в этом и гидравлические экскаваторы, в производстве которых соединяются общее проектирование, разработка ключевых компонентов конструкции и сквозной контроль качества на всех этапах заводской сборки. Все гидравлические экскаваторы SUMITOMO спроектированы и собраны только на заводе SUMITOMO в городе Тиба (Япония). Эта особенность позволяет гарантировать пользователям SUMITOMO уверенность в качестве техники и комфорте её использования по всему миру. (Примечание. В сборочных узлах могут находиться комплектующие, произведенные в других странах.)

LEGEST

SH75X

Minimum Swing Radius

В дополнении к превосходной работоспособности в тесных условиях машина отличается стабильным, управлением, мощным приводом и высоким режущим усилием ковша.
В самых различных условиях экскаватор ведет себя предсказуемо, легко подчиняясь действиям оператора.

Соответствие нормам токсичности для внедорожных автомобилей

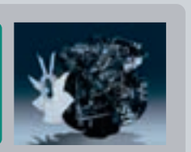

Система охлаждения EGR

Система EGR смешивает часть выхлопа с воздухом, чтобы понизить температуру сгорания топлива. Также установлено дополнительное водяное охлаждение, которое снижает температуру всасываемого воздуха, обеспечивая меньшее содержание NOx в выхлопныхгазах.

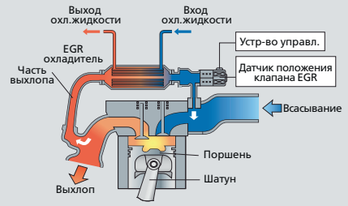

Турбодвигатель с интеркулером

Интеркулер охлаждает воздушный поток, который нагревается при сжатии в турбокомпрессоре, что приводит к росту эффективности всасывания. Таким образом снижается содержание NOx и PM, а также повышается производительность и топливная экономичность.

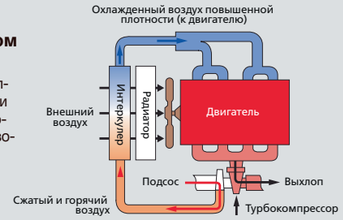

- **Режущее усилие ковша** **57 кН**
- **Напорное усилие кукояти** **39 кН**

Области применения

Дорожная | Лесная | Демонтаж

Система ABS поворота

Установлена система смягчения толчков при остановке вращения. Это особенно важно для точного позиционирования и полезно при ручном управлении.

Ускоренная работа механики

Система использования энергии обратки в контурах рукояти и стрелы позволила ускорить операции копания при одновременном снижении расхода топлива.

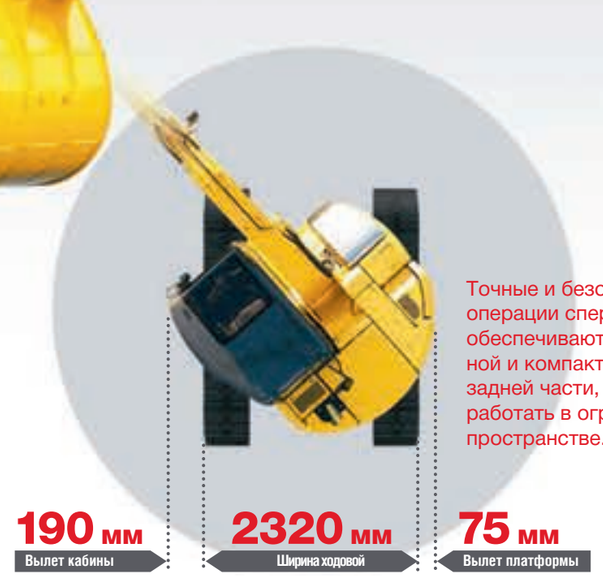

Точные и безопасные операции спереди и сзади обеспечиваются скругленной и компактной формой задней части, позволяющей работать в ограниченном пространстве.

Maintenance

Различные инновации, предназначенные для снижения эксплуатационных расходов и упрощения обслуживания. Их удобство и эффективность возможно оценить по мере длительной эксплуатации.

Легкий доступ к зоне техобслуживания

Чистку и замену комплектующих и расходников можно осуществлять с уровня земли, не поднимаясь на верхнюю часть экскаватора. Обслуживание больше не вызывает трудностей.

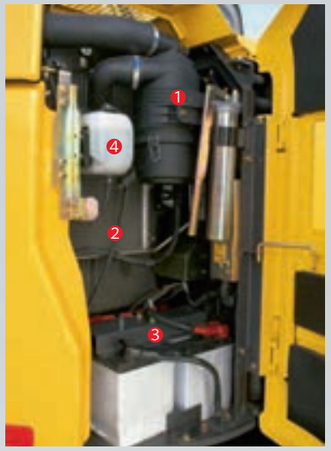

❶ Двойной воздушный фильтр
❷ Конденсатор
❸ Аккумулятор (не обслуживаемый)
❹ Расширительный бак

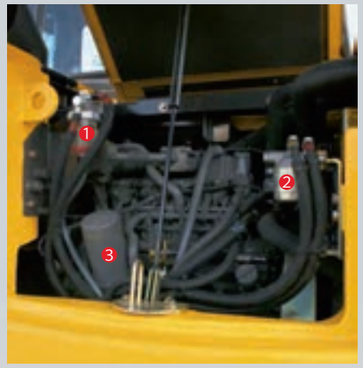

● Топливный и масляный фильтры

Топливный и масляный фильтры установлены в позиции, доступной с уровня земли, поэтому замена их производится просто.

❶ Сепаратор воды
❷ Топливный фильтр
❸ Масляный фильтр

Легкость уборки вокруг радиатора

Сливной патрубок для моторного масла

Масляный поддон двигателя оснащен сливным патрубком,что упрощет сливные работы и предотвращает разбрызгивание масла через подсоединяемые сливные шланги.

Высокопроизводительный фильтр обратного контура

Интервал замены гидравлического масла составляет 5000 часов, а интервал замены фильтра – 2000 часов. Один высокопроизводительный фильтр сохраняет такой же уровень фильтрации, как и фильтр Nephron.

- **Замена гидравлического масла: 5,000 часов**
- **Срок службы фильтра: 2,000 часов**

* Интервалы замены масла и фильтра зависят от условий работы.

Высокопроизводительный фильтр обратного контура усовершенствован и сохраняет функции фильтра Nephron.

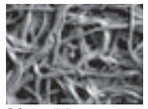

Обычный фильтр

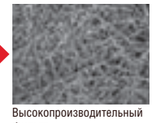

Высокопроизводительный фильтр

Система упрощенного технического обслуживания (EMS) в стандартной комплектации

SUMITOMO unique design

Новая улучшенная система EMS от SUMITOMO позволяет поддерживать смазку штифтов (пальцев) и втулок на протяжении всего времени и предотвращает их вибрацию. За счет применения этой системы, срок службы штифтов и втулок значительно продлевается.

Интервал смазки деталей в секции ковша составляет 250 часов, в других секциях – 1000 часов, что позволяет поддерживать смазку соединений в течение длительного времени и продлить срок службы деталей.

- **Интервал смазки ковша: 250 часов**
- **Интервал смазки других секций: 1,000 часов**

* Интервалы смазки зависят от условий работы.

■ Втулка EMS

Ⓐ Твердый смазочный материал, вмонтированный в высокопрочную латунь, образует слой на поверхности втулки для предотвращения контакта между металлами, создавая качественную смазку с целью снижения трения соединений.

Ⓑ На поверхность штифта наносится покрытие для увеличения твердости поверхности и, соответственно, улучшения износостойкости.

Предупреждения к использованию EMS

① Смазочный материал предусмотрен в корпусе, но все же смазку необходимо проводить через каждые 1000 часов или каждые шесть месяцев, в зависи мости от уровня запыленности.
② Смазку также необходимо выполнять после погружения в течение длительного времени каких-либо компонентов в воду.
③ Смазку также рекомендуется выполнять после использования гидромолотов, дробилок и другого навесного оборудования ударного воздействия, такого как породные пилы и т.д.
④ Пальцы ковша необходимо тщательно очищать при его снятии или присоединении нового ковша.

Безопасность и комфорт оператора

Насколько безопасно и удобно оператору выполнять каждодневную работу?
Мы сделали всё возможное, чтобы работать на нашей технике было безопасно и комфортно.

Удобная и просторная кабина

Много пространства для ног

Педали управления движением опционально

Кондиционер в стандартной комплектации

Фронтальные вентиляционные отверстия и функция подогрева позволяют поддерживать приятную рабочую среду.

Гидравлические опоры крепления кабины

Четыре опоры крепления кабины снижают вибрацию и воздействия, передаваемые на кабину, таким образом, повышая комфорт для оператора и снижая его утомляемость.

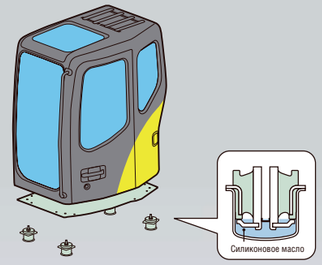

Легкое перемещение из кабины / в кабину

Раздвижные окна в дверях

AM/FM радио

Стереодинамики

Управление положением сиденья и откидной консоли

Рычаг блокировки выхода для предотвращения ошибок при эксплуатации

Аварийный молоток

Зеркало заднего вида

Окно в крыше кабины

Мембранный пульт управления

Аварийный выключатель

Подстаканник с подогревом

■ Грузоподъёмность

ОТВАЛ: В верхнем положении
РУКОЯТЬ: STD
БАШМАК: 450 (мм)G
КОВШ: 0,28 (м³)

ДЛИНА РУКОЯТИ = 1,71 (м)
МАКС. ВЫЛЕТ = 5,52 (м)
Коэфф. запаса по устойчивости 75,0%
Коэфф. запаса по гидравл. давлению 87,0%

				5 м	4 м	3 м	2 м		
5м	We	1610*	4,07		1670*	1600*		1590*	2,88
	Ws	1610*	4,07		1670*	1600*		1590*	2,88
4м	We	1490	4,8		1700*	1770*		1810*	2,56
	Ws	1340	4,8		1700*	1770*		1810*	2,56
3м	We	1250	5,25	1360	1900*	2230*	2990*	4180*	1,39
	Ws	1120	5,25	1220	1790	2230*	2990*	4180*	1,39
2м	We	1130	5,47	1320	1900	2860*		4260*	2,11
	Ws	1010	5,47	1180	1690	2670		4260*	2,11
1м	We	1080	5,51	1270	1800	2840		2420*	2,2
	Ws	970	5,51	1130	1600	2470		2420*	2,2
0	We	1100	5,36	1230	1730	2720	2490*	1990*	1,78
	Ws	980	5,36	1090	1530	2360	2490*	1990*	1,78
-1м	We	1210	5,01	1210	1690	2670	3910*	2690*	1,11
	Ws	1070	5,01	1070	1490	2320	3910*	2640*	0,98
-2м	We	1470	4,4		1690	2680	4560*	4110*	1,11
	Ws	1300	4,4		1490	2330	4560*	4000*	0,99
-3м	We	2200*	3,41			2550*	3520*	3880*	1,72
	Ws	1960	3,41			2390	3520*	3880*	1,72

WE: в направлении движения WS: боковая

ОТВАЛ: В нижнем положении
РУКОЯТЬ: STD
БАШМАК: 450 (мм)G
КОВШ: 0,28 (м³)

ДЛИНА РУКОЯТИ = 1,71 (м)
МАКС. ВЫЛЕТ = 5,52 (м)
Коэфф. запаса по устойчивости 75,0%
Коэфф. запаса по гидравл. давлению 87,0%

Высота подъёма ковша		Вылет с грузом							
		Макс. вылет		5 м	4 м	3 м	2 м	Мин. вылет	
5м	We	1610*	4,07		1670*	1600*		1590*	2,88
	Ws	1610*	4,07		1670*	1600*		1590*	2,88
4м	We	1560*	4,8		1700*	1770*		1810*	2,56
	Ws	1340	4,8		1700*	1770*		1810*	2,56
3м	We	1600*	5,25	1730*	1900*	2230*	2990*	3180*	1,86
	Ws	1120	5,25	1220	1790	2230*	2990*	4180*	1,39
2м	We	1710*	5,47	1860*	2190*	2860*		4260*	2,11
	Ws	1010	5,47	1180	1690	2670		4260*	2,11
1м	We	1830*	5,51	1990*	2460*	3400*		2420*	2,2
	Ws	970	5,51	1130	1600	2470		2420*	2,2
0	We	1920*	5,36	2070*	2630*	3620*	2490*	2140*	1,86
	Ws	980	5,36	1090	1530	2360	2490*	1990*	1,78
-1м	We	2020*	5,01	2020*	2630*	3570*	3910*	3590*	1,86
	Ws	1070	5,01	1070	1490	2320	3910*	2640*	0,98
-2м	We	2120*	4,4		2410*	3250*	4560*	4810*	1,86
	Ws	1300	4,4		1490	2330	4560*	4000*	0,99
-3м	We	2200*	3,41			2550*	3520*	3700*	1,86
	Ws	1960	3,41			2390	3520*	3880*	1,72

WE: в направлении движения WS: боковая

ОТВАЛ: В верхнем положении
РУКОЯТЬ: удлинн. рукоять
БАШМАК: 450 (мм)G
КОВШ: 0,22 (м³)

ДЛИНА РУКОЯТИ = 2,12 (м)
МАКС. ВЫЛЕТ = 5,92 (м)
Коэфф. запаса по устойчивости 75,0%
Коэфф. запаса по гидравл. давлению 87,0%

Высота подъёма ковша		Вылет с грузом							
		Макс. вылет		5 м	4 м	3 м	2 м	Мин. вылет	
5м	We	1390*	4,59		1430*			1350*	3,29
	Ws	1390*	4,59		1430*			1350*	3,29
4м	We	1290	5,25	1420	1490*			1470*	3,03
	Ws	1160	5,25	1280	1490*			1470*	3,03
3м	We	1100	5,66	1380	1700*	1920*		2270*	2,08
	Ws	990	5,66	1240	1700*	1920*		2270*	2,08
2м	We	1000	5,87	1330	1930	2560*		3920*	2,03
	Ws	900	5,87	1190	1720	2560*		3920*	2,03
1м	We	960	5,91	1270	1810	2880		3000*	2,13
	Ws	860	5,91	1130	1610	2510		3000*	2,13
0	We	970	5,77	1220	1730	2730	2570*	1900*	1,69
	Ws	870	5,77	1090	1530	2370	2570*	1900*	1,69
-1м	We	1050	5,44	1190	1670	2650	3540*	2290*	1,11
	Ws	930	5,44	1060	1480	2300	3540*	2210*	0,98
-2м	We	1230	4,89		1660	2640	4930*	3450*	1,11
	Ws	1090	4,89		1460	2290	4770	3340*	0,98
-3м	We	1680	4,03		1690	2680	4070*	4930*	1,11
	Ws	1480	4,03		1490	2330	4070*	4930*	1,11

WE: в направлении движения WS: боковая

ОТВАЛ: В нижнем положении
РУКОЯТЬ: удлинн. рукоять
БАШМАК: 450 (мм)G
КОВШ: 0,22 (м³)

ДЛИНА РУКОЯТИ = 2,12 (м)
МАКС. ВЫЛЕТ = 5,92 (м)
Коэфф. запаса по устойчивости 75,0%
Коэфф. запаса по гидравл. давлению 87,0%

Высота подъёма ковша		Вылет с грузом							
		Макс. вылет		5	4	3	2	Мин. вылет	
5м	We	1390*	4,59		1430*			1350*	3,29
	Ws	1390*	4,59		1430*			1350*	3,29
4м	We	1350*	5,25	1500*	1490*			1470*	3,03
	Ws	1160	5,25	1280	1490*			1470*	3,03
3м	We	1370*	5,66	1590*	1700*	1920*		2270*	2,08
	Ws	990	5,66	1240	1700*	1920*		2270*	2,08
2м	We	1450*	5,87	1740*	2010*	2560*		3920*	2,03
	Ws	900	5,87	1190	1720	2560*		3920*	2,03
1м	We	1590*	5,91	1900*	2330*	3180*		3000*	2,13
	Ws	860	5,91	1130	1610	2510		3000*	2,13
0	We	1740*	5,77	2020*	2550*	3530*	2570*	2220*	1,86
	Ws	870	5,77	1090	1530	2370	2570*	1900*	1,69
-1м	We	1830*	5,44	2040*	2620*	3590*	3540*	3230*	1,86
	Ws	930	5,44	1060	1480	2300	3540*	2210*	0,98
-2м	We	1940*	4,89		2500*	3390*	4930*	4610*	1,86
	Ws	1090	4,89		1460	2290	4770	3340*	0,98
-3м	We	2040*	4,03		2060*	2880*	4070*	4310*	1,86
	Ws	1480	4,03		1490	2330	4070*	4930*	1,11

WE: в направлении движения WS: боковая

■ Стандартное оборудование

Гидравлическая система
- Высокопроизводительный фильтр обратного контура
- Установка холостого хода в режимах автом./в одно касание
- Две скорости движения
- Антиблокировочная система при повороте

Защитное оборудование
- Зеркало заднего вида
- Рычаг блокировки двери
- Аварийный молоток
- Ремень безопасности
- Большой поручень спереди-справа
- Противоугонное устройство
- Система охранной сигнализации
- Предохранительный клапан разрыва гидролиний для цилиндров стрелы
- Аварийное выключение двигателя

Оснащение кабины/интерьер
- Сиденье КАВ
- Просторная кабина круглой формы
- Гидравлические опоры
- Кондиционер
- Размораживатель
- Автоматический фиксатор переднего окна
- Автоматические дворники
- Дискретный дворник с омывателем
- Кресло с откидной спинкой
- Подстаканник
- Пепельница
- Настольная лампа
- Крючок для одежды
- AM / FM-радио

Другое
- Двигатель, соответствующий стандартам вредных выбросов U.S. EPA Tier III
- Система упрощённого технического обслуживания (EMS)
- Долговечная гидравлическая жидкость
- Защитная сетка лицевой панели на радиатор
- Алюминиевый радиатор
- Алюминиевый масляный радиатор
- Набор инструментов
- Шприц
- Топливный фильтр
- Воздухоочиститель с двойным фильтром

■ Опционально

- Узел быстрой замены навесного оборудования
- Педали управления движением

■ Обозначения рабочих зон

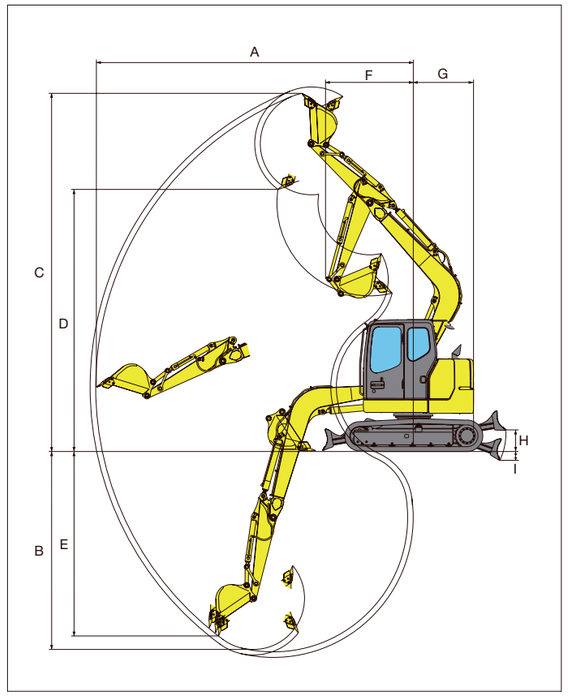

■ Обозначения размеров

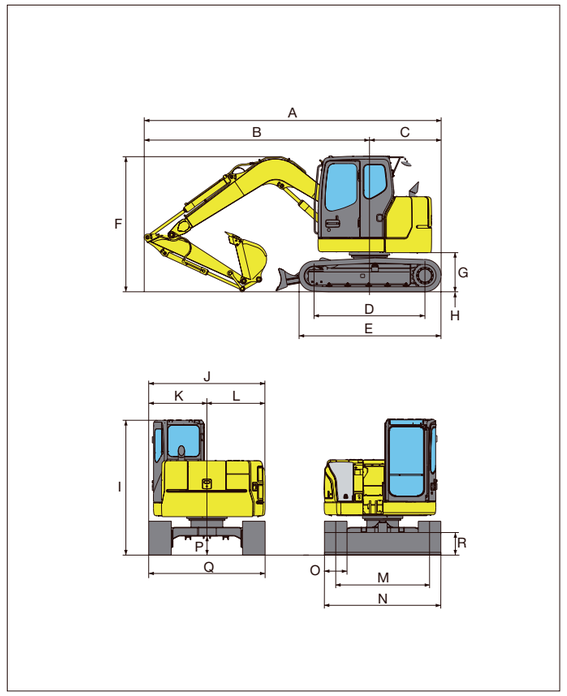

■ Рабочие зоны

		SH75X-3B	
Длина рукояти		1,71 м	2,12 м
A	Макс. радиус копания	6520 мм	6900 мм
B	Макс. глубина копания	4140 мм	4540 мм
C	Макс. высота копания	7330 мм	7620 мм
D	Макс. высота выгрузки	5250 мм	5540 мм
E	Макс. глуб. вертик. стенки выемки	3640 мм	4100 мм
F	Мин. передн. радиус поворота	1785 мм	2085 мм
G	Мин. задн. радиус поворота	1235 мм	
H	Макс. подъём отвала	415 мм	
I	Предельное опускание отвала	205 мм	

■ Характеристики

		SH75X-3B
		Стандартная спецификация
	Длина рукояти	1,71 м
	Вмест-ть ковша (с «шапкой» по ISO)	0,28 м³
	Стндр. эксплуатационная масса	7920 кг
Двигатель	Модель	ISUZU AU-4LE2X
	Номинальная мощность	40,0 кВт/2000 мин⁻¹
	Рабочий объём цилиндра	2179 мл/(куб. см)
Гидравлика	Основные насосы	2 регулируемых аксиально-поршневых гидронасоса
	Максимальное давление	29,4 МПа
	Гидромотор хода	Регулируемый аксиально-поршневой мотор
	Тип стояночного тормоза	Механическая блокировка
	Гидромотор поворота	Аксиально-поршневой мотор с фикс. производ.
Эксплуатационные	Скорость хода	5,1/3,3 км/ч
	Максимальное тяговое усилие	59 кН
	Преодолеваемый уклон пути	70% <35°>
	Давление на грунт	35 кПа
	Скорость поворота платформы	9,5 мин⁻¹
	Режущее усилие ковша	57 кН
	Усилие рукояти	38 кН
Другие	Топливный бак	100 л
	Бак гидравлической жидкости	97 л

■ Эксплуатационная масса и давление на грунт

Модель	SH75X-3B			
Тип башмака гусеницы	Ширина башмака	Габаритная ширина	Эксплуатационная масса	Давление на грунт
С тремя грунтозацепами	450 мм	2320 мм	7920 кг	35 кПа
	600 мм	2470 мм	8030 кг	27 кПа

■ Размеры

		SH75X-3B	
Длина рукояти		1,71 м	2,12 м
A	Габаритная длина	5915 мм	5910 мм
B	Длина от центра вращения до верха рукояти	4492 мм	4487 мм
C	Длина от центра вращения до верха отвала	1425 мм	
D	Опорная длина гусениц	2210 мм	
E	Длина гусеничного хода	2845 мм	
F	Габаритная высота	2900 мм	2950 мм
G	Дорожный просвет под противовесом	745 мм	
H	Высота грунтозацепа	20 мм	
I	Габаритная высота	2700 мм	
J	Габаритная ширина поворотной платформы	2225 мм	
K	Ширина от центра вращения (левая сторона)	1065 мм	
L	Ширина от центра вращения (правая сторона)	1160 мм	
M	Ширина колеи	1870 мм	
N	Ширина ходовой части 450 мм	2320 мм	
	600 мм	2470 мм	
O	Ширина башмака гусеницы	450 мм	
P	Минимальный дорожный просвет	360 мм	
Q	Ширина отвала	2320 мм	
R	Высота отвала	450 мм	

■ Ковш

Модель		SH75X-3B				
Вместимость ковша (ISO/SAE/PCSA heaped)		0,11 м³	0,17 м³	0,22 м³	0,28 м³	0,34 м³
Вместимость ковша (CECE с «шапкой»)		0,10 м³	0,15 м³	0,19 м³	0,24 м³	0,30 м³
Тип ковша		STD	STD	STD	STD	STD
Количество зубьев		3	3	4	4	4
Ширина:	С боковыми зубьями	-	-	673 мм	804 мм	945 мм
	Без боковых зубьев	370 мм	480 мм	600 мм	730 мм	865 мм
Масса:		136 кг	161 кг	178 кг	204 кг	227 кг
	С рукоятью 1,71 м	◎	◎	◎	●	○
	С рукоятью 2,12 м	◎	◎	●	△	×

◎ Подходит для материалов с плотностью до 2,000 кг/м³
● Стандартный ковш (подходит для материалов с плотностью до 1,800 кг/м³)
○ Подходит для материалов с плотностью до 1,600 кг/м³
△ Подходит для материалов с плотностью до 1,200 кг/м³
× Не возможен